取扱説明書

電源装置

DT 150M

FW 7333SM, 7362M, 7401M, 7405M, 7488M, 7555M, 7556M, 7660M, 7662M, 7721M, 8000M, 8001M, 8002M, 8030M, 8030M/DT

FRIWO Gerätebau GmbH
Von-Liebig Straße 11
D-48346 Ostbevern
Germany

1850482 | V 04 | 2018.02

目次

安全に使用するために..... 4
適切な使用方法 7
接続アダプター 9
オペレーション 11
お手入れ 13
トラブルシューティング 13
廃棄処分 14
技術データ..... 15
取り付け 17
使用位置 20

安全に使用するために

取扱説明書をお読みください。

この取扱説明書は表紙に記されている電源装置の安全な取り扱いを記載しています。
電源装置のメイン及び二次アダプターの取り付けを説明します。

- 電源装置を使用する前に、必ず取扱説明書をお読みください。
- この取扱説明書を常に手元に置いてください。
- この取扱説明書のグラフィックは機能を例として示しており、電源装置の実際の外観とは異なる場合があります。

人体への危険防止

- ハウジングやケーブルが損傷した電源装置を使用しないでください。
- 電源装置を改造したり、ハウジングを開けたりしないでください。
- 電器は通常のコンセントに接続してください。
- コネクターを湿気から保護してください。

物的損害の防止

- 電気ケーブルを持って電源装置を運んだり、引きずったりしないでください。
- 接続を切る時は、ケーブルを引っ張らず、必ずプラグを持って外してください。
- ケーブルに引っかかって転ばないように、安全に配線してください。
- 雷雨時は電源装置を外してください。
- FRIW のオリジナルスペアパーツまたは付属品のみを使用してください。

製品のシンボルマークの意味

安全と環境保護のためのシンボルマーク

	取扱説明書を読んでください。
	保護等級 1 の機器 導電性ハウジング部品は、保護導体システムに接続されています。
	保護等級 2 の機器 AC 入力と DC 出力は電気的に絶縁されています。
	屋内でのみ使用してください。
	電源装置の廃棄は指定の方法で行ってください。

適切な使用方法

この電源装置は非滅菌環境、専門の医療施設、および在宅医療の医療機器に電力を供給します。

- 主電源 (AC-入力)および DC 出力に機器を接続する際には、電源装置の技術的特性との互換性を確認してください。
- 許容される環境条件、温度、大気圧および湿度でのみ使用してください。 →技術データ
- 拡張された患者環境のみで使用してください。
- FW7721M のみ直接の患者環境で使用してください。

すべての電源装置への規制事項

- 人命救助や生命維持の機器には使用しないでください。
- 誤動作や故障によりけがの原因、あるいは人命にかかわるような機器には使用しないでください。

- 酸素供給された部屋では使用しないでください。
- 可燃性の麻酔剤と一緒に使用しないでください。また、引火性の高い物質を使用しないでください。
- 野外で使用しないでください。
- 高強度の電磁妨害が発生する部屋や地域では使用しないでください。（例えば、磁気共鳴イメージングの RF スクリーニングルームや HF 手術器具の近くなど）
- 認められない環境条件：
  - 常に振動している環境
  - 温度の変化が激しい環境

⚠ 感電による生命の危険!

電源装置は乾いている環境でのみ使用してください。水がかからないようにして、絶対に液体に浸さないでください。

接続アダプター

AC-入力 (電源接続):

DT 150M	C14 アダプター付き電源 → 取り付け
FW 7401M, 7405M, 7488M, 8030M/DT	C8 アダプター付き電源 → 取り付け
FW 7362M, 7555M, 7556M, 7660M, 7662M, 7721M, 8000M, 8001M, 8002M, 8030M	異なる地域で交換可能な電源アダプターを備えた電源装置 → 取り付け

注 意
FW 8000M, 8001M, 8002M, 8030M
水滴落下の防止策(IP42) • 実装済みの特別付属品でのみ IP42 電源アダプター → 取り付け • 使用位置に注意 → 使用位置

DC 出力

DC 出力のソケットには、さまざまな二次アダプター（同軸プラグまたはジャックプラグ）を接続できます。極性は、プラグを回して設定します。→ 取り付け

注意
極性（プラスとマイナス）を間違えると、接続された電気機器が損傷する可能性があります! • 接続前にプラグの極性の表示を確認してください。→ 取り付け

注意
二次アダプタと電源装置の接続は切断できません！ • プラグを恒久的に取り付ける場合のみ接続してください。

警告

幼児や子どもが出入力ケーブルに 絡まって窒息死する危険があります!

ケーブルは幼児や子どもの手の届かない所に置いてください。

警告

Friwo が指定または提供した以外のケーブルやアダプタを使用すると、電磁放射の増加や機器の電磁気的耐性の低下によって機器が正常に作動しない可能性があります!

オペレーション

オペレーションの表示

- ハウジングの LED が点灯したら、電源アダプタが使用可能です。

⚠ 警告

電気機器によって電源装置の機能や性能に影響することがあります。

- 電源装置の傍や上下に他の電気器具を置かないでください。
- HF 通信機器（アンテナケーブル、外部アンテナなど）から 30cm 以上離れた場所に電源と医療機器を設置してください。

⚠ 注意

動作中あるいは皮膚に直接触れるとやけどをする危険があります。

- 動作中は電源に触れないでください。
- 患者との直接接触を避けて下さい。
- 例外 FW7721M ｉ は患者との直接接触に使用できます。

お手入れ

化学洗剤は使用しないでください。

⚠ 警告

液体が電源装置の中に入ると、感電の危険があります！

- クリーニングの前に、電源装置を主電源から切り離してください。
- 液体クリーナーを使用しないでください。
- ふき取りには乾いた布のみを使ってください。

トラブルシューティング

この電源装置はメンテナンスフリーです。電源装置の故障や不具合が直らない場合は、販売店または FRIWO にご連絡ください。

廃棄処分

注意
不正廃棄は環境汚染につながります。 • 電源装置のケーブルを切断して使用不能にしてから、決められた方法で廃棄処分してください。

技術データ

一般	
動作中の環境温度	0 … +40 °C
保管温度	-20 … +70 °C
湿度	≤90 %、結露回避
保護方法	IP 40
保護等級	2
ケーブルの長さ **DC** 出力	1,8 m
空気圧	70-106 kPa
最高動作高度	3000 m
電気的	
電源装置上の記載を参照	

例外

FW 7362M, 7401M, 7405M, 7488M, 7555M, 7556M, 7660M, 8000M, 8001M, 8002M

保管温度	-40 … +70 °C
FW 8000M, 8002M, 8030M, 8030M/DT	
動作中の環境温度	0 … +45°C
FW 8001M	
動作中の環境温度	0 … +50°C
FW 8000M, 8002M, 8030M, 8030M/DT	
湿度	≤90 %、結露回避

取り付け

AC	
DT 150M	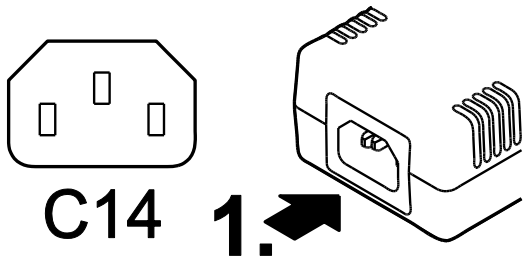
FW 7401M, 7405M, 7488M, 8030M/DT	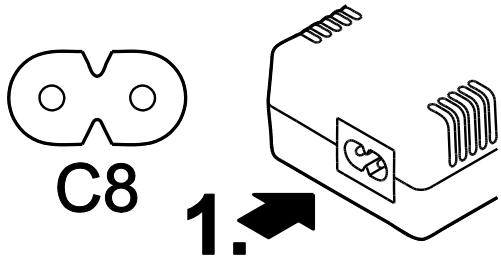
FW 7556M, 7660M, 7662M, 7721M	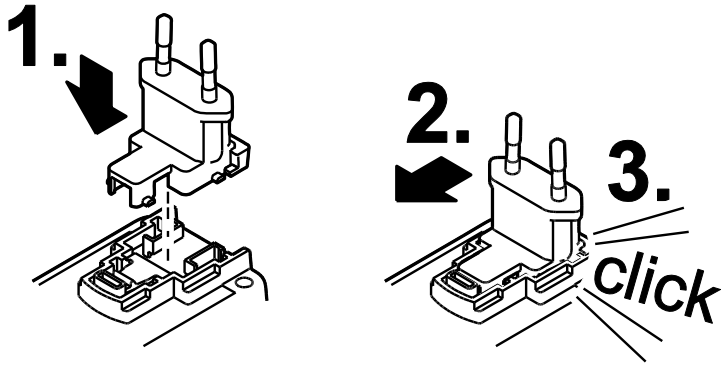
	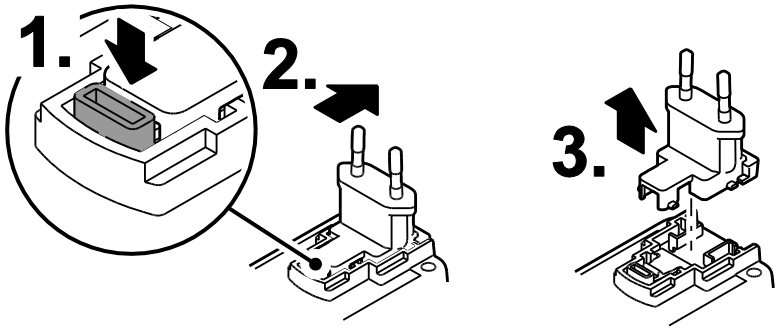

AC	
FW 8000M, 8001M, 8002M, 8030M	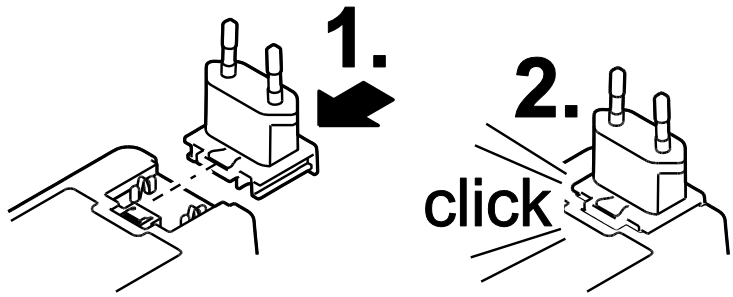
	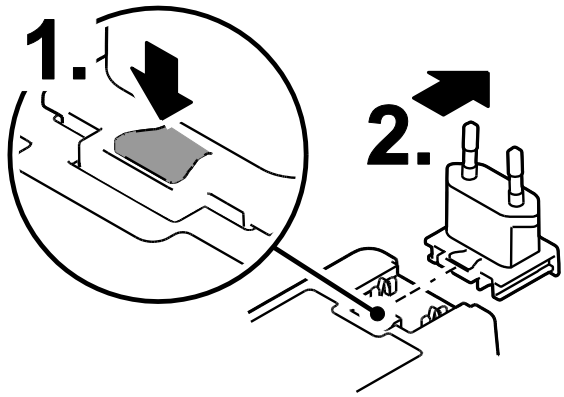
FW 7362M, 7555M	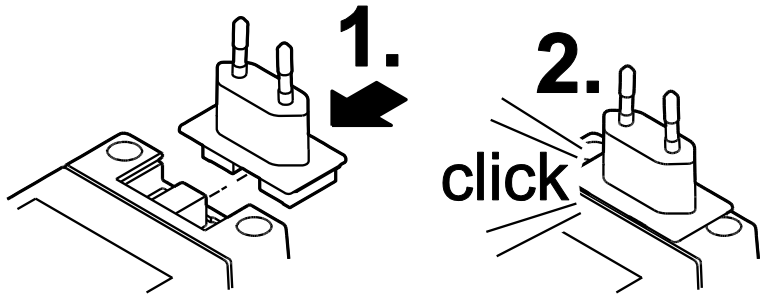
	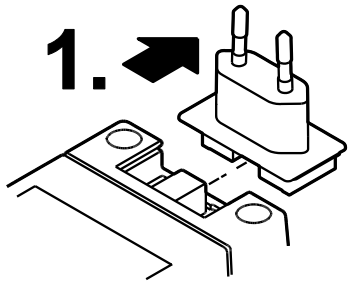

DC

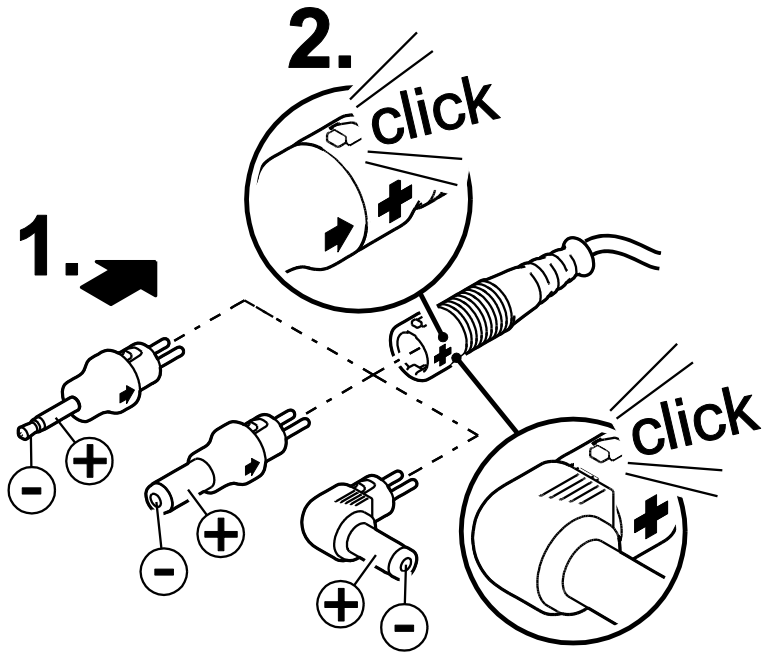

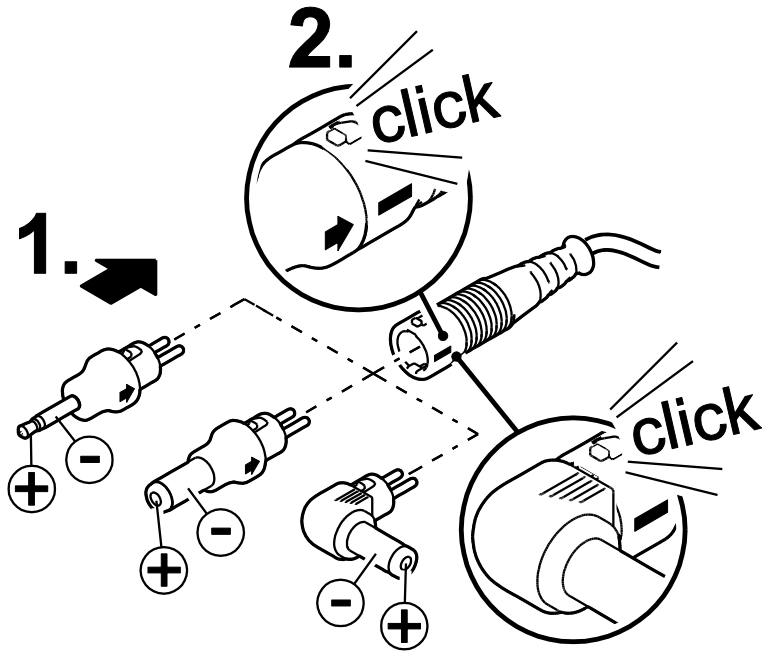

使用位置

水滴落下の防止策(IP42)

FW 8000M, 8001M, 8002M, 8030M	水平 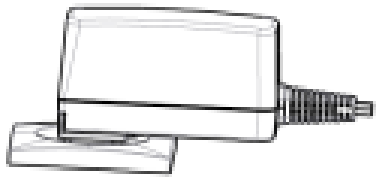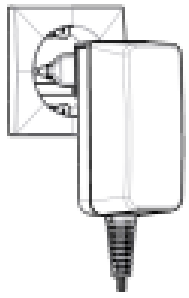
電源アダプター IP42 付き	垂直(ケーブルは下方)